WLP

breathe better

SISTEMI PER LA GESTIONE DELLA QUALITÀ DELL'ARIA

AIR-QUALITY MANAGEMENT SYSTEMS

www.wlpdust.com

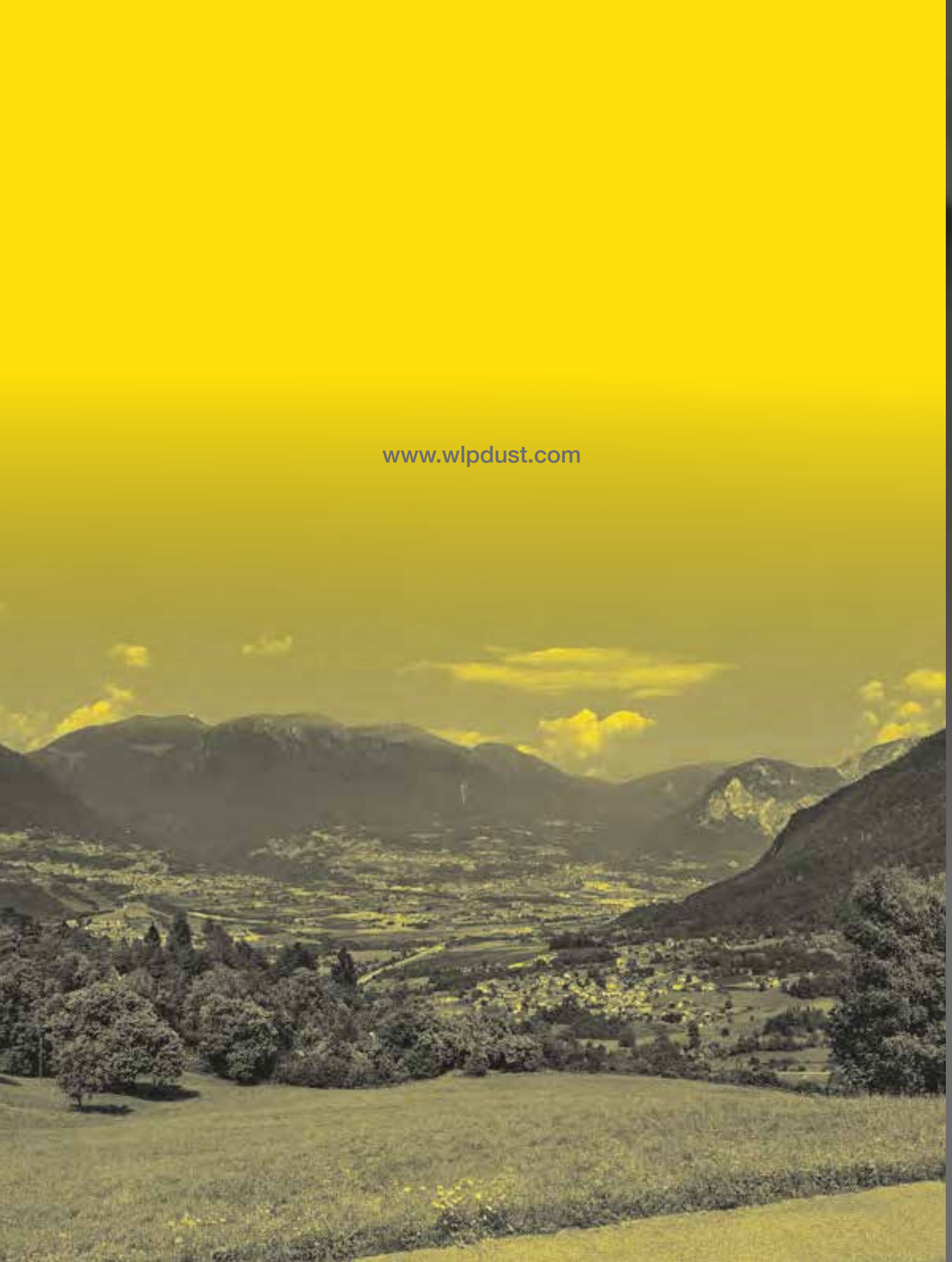

RESPIRA

Progettazione e produzione di strumenti e sistemi
per migliorare la qualità dell'aria che respiriamo.

BREATHE

The design and production of equipment and systems
to improve the quality of the air we breathe.

COMPANY

Azienda

WLP Systems è un'azienda dinamica, flessibile, costantemente in evoluzione ed espansione. L'esperienza, accumulata nel settore dell'ingegneria ambientale, ha portato all'idea di progettare sistemi e macchinari che avrebbero risolto i problemi connessi all'inquinamento atmosferico.
La vivace attività commerciale e l'elevata qualità dei prodotti offerti costituiscono una certezza e una garanzia per chi sceglie di lavorare con WLP. La mission Aziendale della WLP è quella di progettare, costruire e commercializzare macchine ed impianti per abbattere gli elementi nocivi alla salute umana quali polveri, odori, virus & batteri così come il controllo dell'umidità e della temperatura.

Company

WLP Systems is a dynamic, flexible company that is ever-evolving and constantly growing. The experience accumulated over the years, in the environmental engineering sector, has eventually led to the idea of designing innovative systems and machinery that can solve any problems related to air pollution. Our lively commercial activity and the high quality of the products we offered are a guarantee for those who choose to work with WLP. WLP's corporate mission is to design, build and market machines and systems to break down elements that are harmful to human health such as dust, odours, viruses & bacteria, as well as humidity and temperature control.

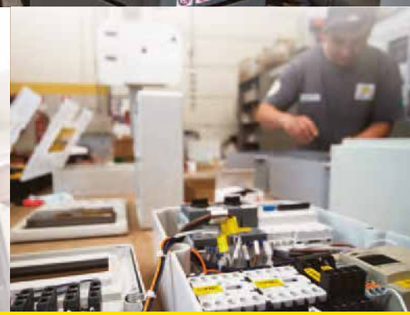

Come lo facciamo

Il cliente è il vero protagonista.
Ogni richiesta passa attraverso l'ufficio Ricerca & Sviluppo che lavora a stretto contatto con i tecnici del settore elettrico, software, elettronico e di quello meccanico idraulico.
Le macchine della linea standard così come quelle della linea personalizzata, dopo essere state assemblate, sono collaudate una ad una per offrire un prodotto perfetto e pronto all'uso. La WLP è strutturata in modo razionale, efficiente ed efficace.
I nostri dipartimenti lavorano scambiandosi continuamente tra di loro informazioni, al fine di migliorare il workflow per mantenere un'elevata qualità produttiva.

How we do it

Our customers is the true protagonists.
Every request passes through the Research & Development department which then works closely with the technicians in the electrical, software, electronic and mechanical hydraulics sectors. The machines of the standard line, as well as those of the customized line, after being assembled, are tested one by one to guarantee a flawless and ready-to-use product. WLP is structured in a rational, efficient and effective way; our departments work thoroughly by continuously exchanging information with each other in order to improve the workflow as to maintain maximum production quality.

Frantumazione inerti · Aggregate crushing

Agricoltura · Agriculture

Acciaieria · Steelworks

Parchi carbone · Coal yards

Abbattimento odori · Odour elimination

Demolizioni · Demolition sites

Sanificazione · Sanitation

Riciclaggio · Recycling

Cave e miniere · Quarries and mines

Legname · Timber

OUR SECTORS
I NOSTRI SETTORI

Raffrescamento · Cooling system

Gallerie e tunnel · Tunnels

Porti · Ports

LIGHT DUTY

Linea LIGHT DUTY

Le macchine della linea Light Duty si distinguono per la semplicità di utilizzo, per i bassi consumi energetici ed idrici e per i ridotti ingombri che ne facilitano la loro movimentazione.
Trovano il loro naturale campo di utilizzo laddove le dimensioni dei siti, che necessitano del controllo ambientale, siano compatibili alle dimensioni della macchina. La formula tutto a bordo (pompa, sistema di filtraggio, sistema di rotazione) abbinata ad un pannello di comando di facile utilizzo, semplifica notevolmente l'impiego delle macchine.
Collegando solamente acqua e corrente elettrica i cannoni sono subito operativi ottenendo così un sistema di nebulizzazione potente ed efficace.
La particolare cura nella progettazione e nella costruzione così come la componentistica utilizzata fanno dei Demolitor macchine che mantengono il proprio valore nel tempo.

LIGHT DUTY Line

Our Light Duty range of machines stand out mainly for being user friendly, having low energy and water consumption and having compact overall dimensions making them easy to move around.
They are adapted to be used where the size of the worksites or locations that require environmental control is compatible with the specific size of the machine.
The all-included formula (pump, filtering system, rotation system, etc.) combined with an easy-to-use control panel simplifies the use of the machines considerably.
Having to be connected only to water and electricity, our cannons are operational right away, therefore attaining a powerful and effective atomisation system.
The special care given to the design and construction, as well as each component used, ensure that the Demolitor machines maintain their value and functionality over time.

WLP **ET**

Caratteristiche

- Ideale per l'uso in interni
- Capacità serbatoio di 70 lt
- Ruote per facile spostamento
- Doppia maniglia di presa
- Macchina ad alta pressione
- Bassa rumorosità
- Monitor esterno con prolunga

Features

- Ideal for indoor use
- Tank capacity of 70 L
- Wheels for easy movement
- Double grip handle
- High pressure machine
- Low noise emission
- External monitor with extension

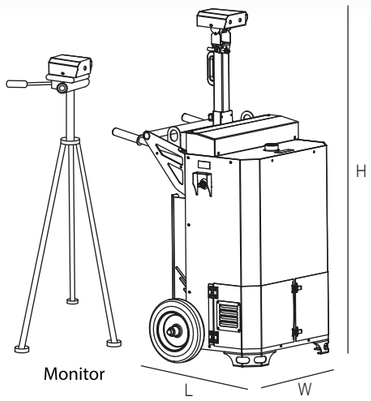

Dati Tecnici	Technical Data		WLP ET
Potenza installata	Installed power	kW	0,7
Potenza pompa acqua	Water pump power	kW	0,55
Grado di protezione	Protection rating	IP	55
Alimentazione	Power supply	A/Volts / Hz	su richiesta / on request
Alzo	Pitching	°	0-15°
Distanza max del getto	Max throw distance	m	10
Rumorosità	Noise level	Lwa	< 85
Peso a secco	Dry weight	Kg	118

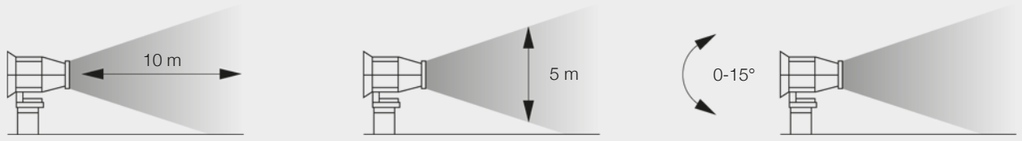

Dimensioni
Dimensions

L x H x W (mm)
800 x 1420 x 820

Consumo acqua con ugelli ad alta pressione
Water consumption with high pressure nozzles

BAR	70
L./min.	0,10

Demolitor

WLP **Demolitor 10**

Caratteristiche

- Ideale per piccole aree
- Spina 220 Volts 16A (o su richiesta)
- Ruote per un facile spostamento
- Gancio di sollevamento
- Comoda manglia di presa
- Ugelli intercambiabili per ottimizzazione della portata dell'acqua
- Ugelli in inox

Features

- Ideal for small spaces
- Plug 220 Volts 16A (on request)
- Wheels for easy movement
- Lifting hook
- Comfortable handle grip
- Interchangeable nozzles for optimizing water flow
- Stainless steel nozzles

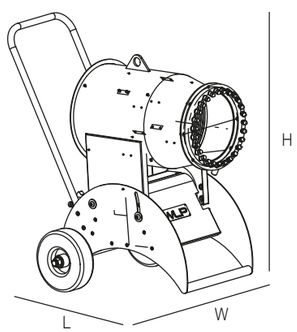

Dati Tecnici	Technical Data		WLP Demolitor 10
Potenza installata	Installed power	kW	1,5
Potenza ventilatore	Fan power	kW	0,75
Potenza pompa acqua	Water pump power	kW	0,75
Grado di protezione	Protection rating	IP	55
Alimentazione	Power supply	Volts / Hz	su richiesta / on request
Alzo	Pitching	°	0° - 15°
Distanza max del getto	Max throw distance	m	15
Rumorosità	Noise level	Lwa	< 93
Peso a secco	Dry weight	Kg	64
Pressione minima	Minimum pressure	bar	1
Presa elettrica	Electric socket		CE 16 A
Collegamento idrico	Water connection		Garden

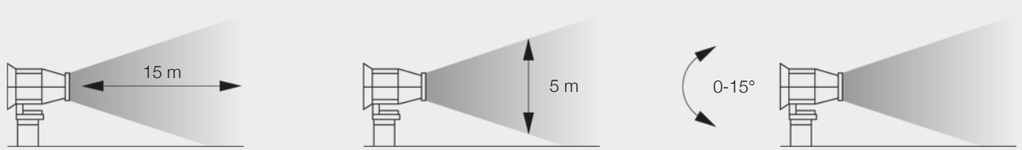

Dimensioni
Dimensions

L x H x W (mm)
650 x 1000 x 900

Consumo acqua con ugelli da 5 GPH
Water consumption with 5 GPH nozzles

BAR	8
L./min.	18

Demolitor

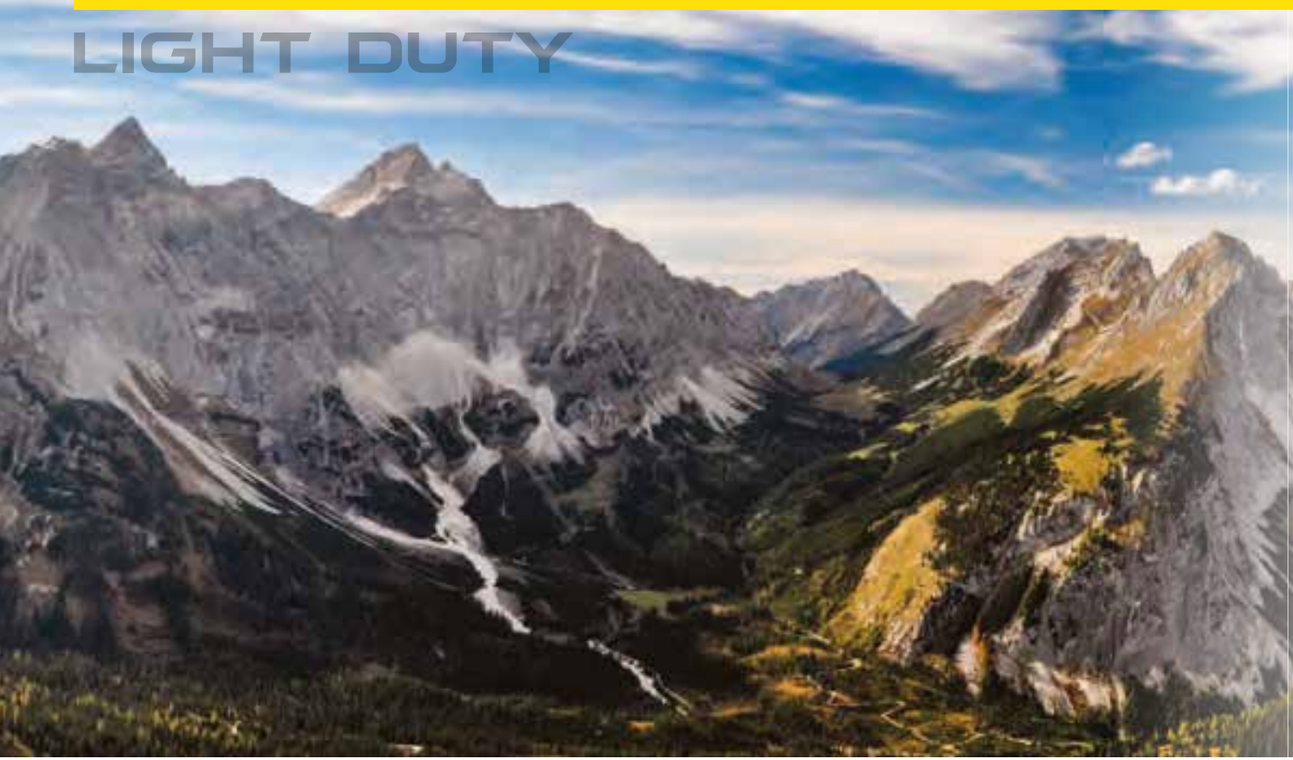

WLP **Demolitor 40**

Caratteristiche

- Ruote per un facile spostamento su terreni sconnessi
- Gancio traino
- Sistema di sollevamento
- Utilizzabile con radiocomando
- Ugelli intercambiabili per ottimizzazione della portata dell'acqua
- Rotazione elettrica ed elettrovalvola acqua
- Possibilità di installazione su base fissa
- Ugelli in inox

Features

- Wheels for easy movement on rough terrain
- Tow hitch
- Lifting system
- For use with remote control
- Interchangeable nozzles for optimizing water flow
- Electric rotation and solenoid valve water
- Fixed base installation option
- Stainless steel nozzles

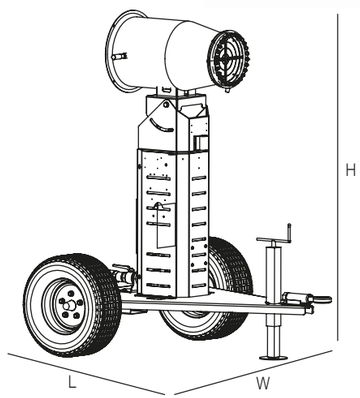

Dati Tecnici	Technical Data		WLP Demolitor 40
Potenza installata	Installed power	kW	6
Potenza ventilatore	Fan power	kW	3
Potenza pompa acqua	Water pump power	kW	2,2
Grado di protezione	Protection rating	IP	55
Alimentazione	Power supply	A / Volts / Hz	su richiesta / on request
Alzo	Pitching	°	-20° +45°
Distanza max del getto	Max throw distance	m	30
Rumorosità	Noise level	Lwa	< 93
Peso a secco	Dry weight	Kg	295
Pressione minima	Minimum pressure	bar	1
Presa acqua	Water inlet		Camlock 1"1/2 Filetto M

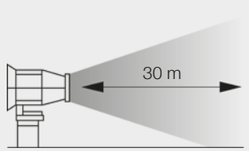

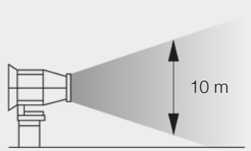

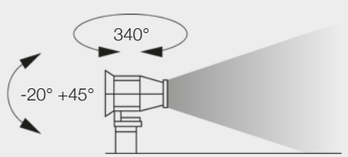

Dimensioni
Dimensions

L x H x W (mm)
1470 x 1970 x 1710

Consumo acqua con ugelli da 15 GPH
Water consumption with 15 GPH nozzles

BAR	12
L./min.	23

Demolitor

WLP **Demolitor 50**

Caratteristiche

- Ruote per facile spostamento
- Gancio traino
- Sistema di sollevamento tramite muletto
- Utilizzabile con radiocomando
- Ugelli intercambiabili per ottimizzazione della portata dell'acqua
- Rotazione elettrica ed elettrovalvola acqua
- Possibilità di installazione su base fissa
- Ugelli in inox

Features

- Wheels for easy movement
- Tow hitch
- Lifting system by forklift
- For use with remote control
- Interchangeable nozzles for optimizing water flow
- Electric rotation and solenoid valve water
- Fixed base installation option
- Stainless steel nozzles

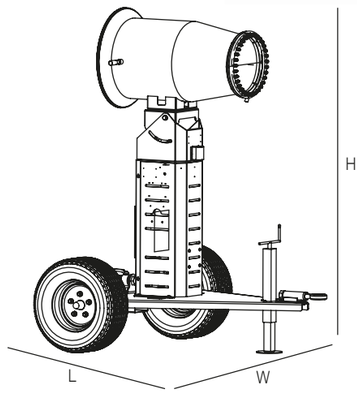

Dati Tecnici	Technical Data		WLP Demolitor 50
Potenza installata	Installed power	kW	8
Potenza ventilatore	Fan power	kW	5,5
Potenza pompa acqua	Water pump power	kW	2,2
Grado di protezione	Protection rating	IP	55
Alimentazione	Power supply	A / Volts / Hz	su richiesta / on request
Alzo	Pitching	°	-20° +45°
Distanza max del getto	Max throw distance	m	40
Rumorosità	Noise level	Lwa	< 93
Peso a secco	Dry weight	Kg	321
Pressione minima	Minimum pressure	bar	1
Presa acqua	Water inlet		Camlock 1"1/2 Filetto M

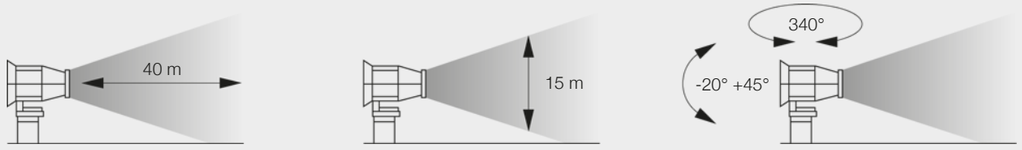

Dimensioni
Dimensions

L x H x W (mm)
1470 x 2160 x 1710

Consumo acqua con ugelli da 15 GPH
Water consumption with 15 GPH nozzles

BAR	12
L./min.	28

Demolitor

WLP **Demolitor 70**

Caratteristiche

- Pompa ad immersione ad alta efficienza
- Angolo di rotazione liberamente impostabile
- Sgancio manuale per puntamento rapido
- Nuovo sistema FCS
- Disponibile in versione stradale
- Ventola con TIPS per bassa rumorosità

Features

- High efficiency immersion pump
- Freely adjustable rotation angle
- Manual release for quick pointing
- New FCS system
- Available on road version
- Low noise fan with TIPS

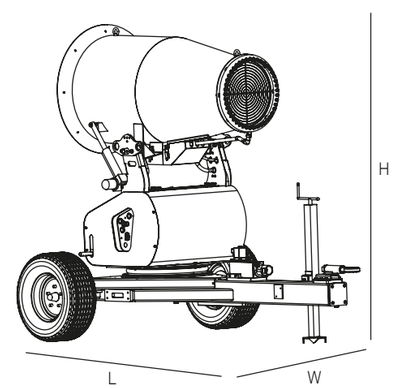

Dati Tecnici	Technical Data		WLP Demolitor 70
Potenza installata	Installed power	kW	13,5
Potenza ventilatore	Fan power	kW	11
Potenza pompa acqua	Water pump power	kW	2,2
Grado di protezione	Protection rating	IP	55
Alimentazione	Power supply	A / Volts / Hz	su richiesta / on request
Alzo	Pitching	°	-20° +45°
Distanza max del getto	Max throw distance	m	60
Rumorosità	Noise level	Lwa	< 85
Peso a secco	Dry weight	Kg	495

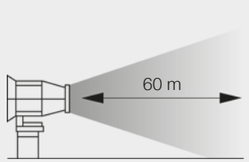

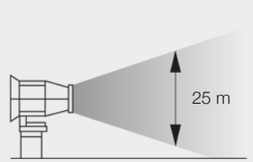

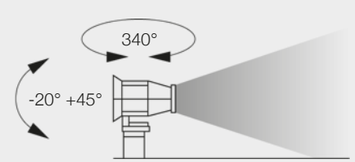

Dimensioni
Dimensions

L x H x W (mm)
1730 x 2120 x 2580

Consumo acqua con ugelli da 15 GPH
Water consumption with 15 GPH nozzles

BAR	12
L./min.	35

HEAVY DUTY

Linea HEAVY DUTY

Ogni componente dei cannoni abbattimento polveri Heavy Duty è dimensionato per resistere alle condizioni più severe di utilizzo. Questo ne permette l'utilizzo senza compromessi nelle grandi cave, miniere, gallerie, grandi demolizioni, parchi minerari, acciaierie, ovvero in tutti quei luoghi dove la nebulizzazione è un valido aiuto per il controllo ambientale.
Il sistema di nebulizzazione a più corone abbinato agli ugelli in acciaio inox permette di modulare la quantità di acqua con la massima efficenza. Dove le dimensioni contano i cannoni Heavy Duty sono la risposta perfetta per coprire grandi aree.
I modelli con potenze che vanno dai 5,5 Kw fino ai 90 Kw, vengono utilizzati nei parchi minerari, nelle miniere, nei porti e nelle acciaierie dove la potenza è necessaria per ottenere il massimo delle prestazioni e raggiungere distanze ragguardevoli.
La struttura robusta e le ventole in acciaio e alluminio garantiscono prestazioni fuori dal comune e non temono polveri e detriti. Potenza, prestazioni, flessibilità di utilizzo fanno dei cannoni della linea HD macchine dalle prestazioni eccezionali.

HEAVY DUTY Line

Each component of the Heavy Duty dust cannons is designed to withstand the most severe conditions of use scenarios. This permits them to be used without compromise in large quarries, mines, tunnels, large demolition sites, steelworks, or in any place where atomisation is a valid aid for environmental control.
The multi-row atomisation crown system, combined with its stainless steel nozzles, allows the quantity of water to be regulated to achieve maximum efficiency.
Where size counts our Heavy Duty cannons are the perfect solution even for large open areas.
The range of systems, that run on a power supply ranging from 5.5 Kw up to 90 Kw, are used in mines, ports and steelworks, where elevated power is required to achieve maximum performance and reach considerable throwing distances.
The sturdy structure and steel and aluminium fans of our cannons guarantee outstanding performance and tackle dust and debris with ease.
The power, performance, flexibility of use are what ensure the exceptional performance of our HD range of cannon systems.

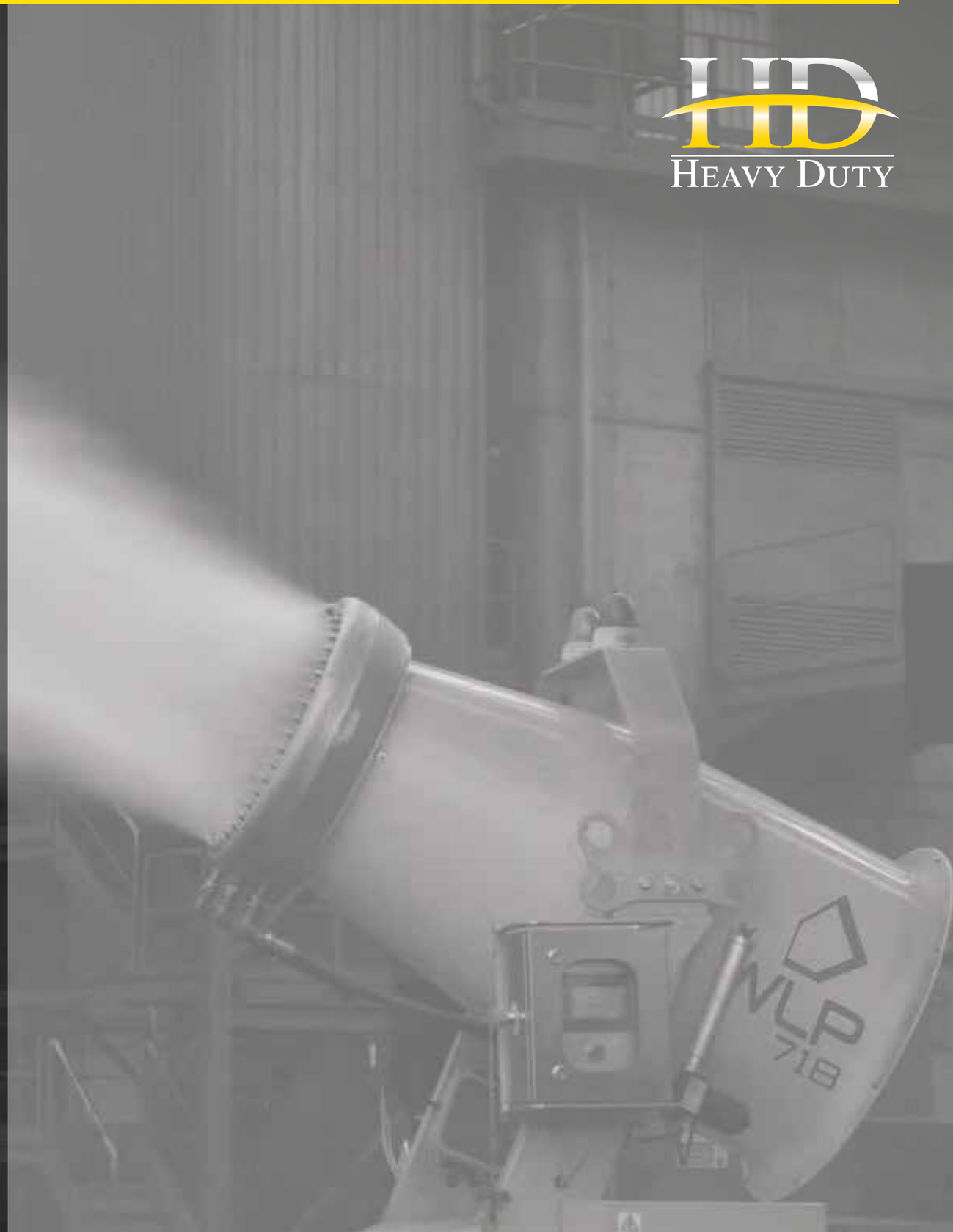

WLP **500 Pole**

Caratteristiche

- Adatto per lavori in condizioni estreme
- Basamento in ferro zincato per un facile posizionamento
- Alta efficienza
- Pompa acqua multistadio in acciaio inox
- Portata acqua variabile
- Angolo di rotazione liberamente impostabile
- Gestione tempi pausa lavoro
- Filtro acqua in acciaio inox
- Ugelli in acciaio inox
- Pronto per gestione con software centralizzato

Features

- Suitable for working in extreme conditions
- Base in galvanized iron for easy positioning
- High efficiency
- Water pump multistage stainless steel
- Variable water flow rate
- Angle of rotation can be set freely
- Time break labor management
- Water filter stainless steel
- Stainless steel nozzles
- Ready for centralized management software

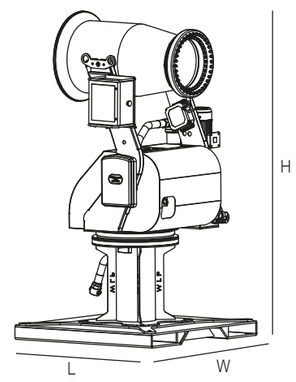

Dati Tecnici	Technical Data		WLP 500 Pole
Potenza installata	Installed power	kW	8,7
Potenza ventilatore	Fan power	kW	5,5
Potenza pompa acqua	Water pump power	kW	2,2
Grado di protezione	Protection rating	IP	55
Alimentazione	Power supply	A / Volts / Hz	su richiesta / on request
Alzo	Pitching	°	- 20°+45°
Distanza max del getto	Max throw distance	m	40 - 50
Rumorosità	Noise level	Lwa	< 93
Peso a secco	Dry weight	Kg	726

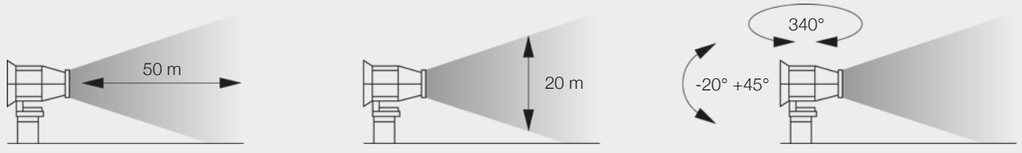

Dimensioni
Dimensions

L x H x W (mm)
1270 x 2200 x 1200

Consumo acqua con ugelli da 10 - 15 GPH
Water consumption with 10 - 15 GPH nozzles

BAR	12
L./min.	30
L./max.	75

HEAVY DUTY

WLP **500 Trailer**

Caratteristiche

- Adatto per lavori in condizioni estreme
- Macchina su carrello con ruote di ampia sezione per facile spostamento su terreni accidentati
- Alta efficienza
- Pompa acqua multistadio in acciaio inox
- Portata acqua variabile
- Angolo di rotazione liberamente impostabile
- Gestione tempi pausa lavoro
- Filtro acqua in acciaio inox
- Ugelli in acciaio inox
- Pronto per gestione con software centralizzato

Features

- Suitable for working in extreme conditions
- Machine on cart with large wheels section for easy movement on rough terrain
- High efficiency
- Water pump multistage stainless steel
- Variable water flow rate
- Angle of rotation can be set freely
- Time break labor management
- Water filter stainless steel
- Stainless steel nozzles
- Ready for centralized management software

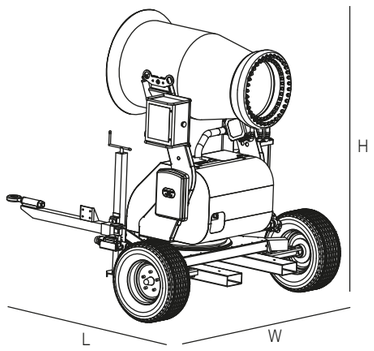

Dati Tecnici	Technical Data		WLP 500 Trailer
Potenza installata	Installed power	kW	8,7
Potenza ventilatore	Fan power	kW	5,5
Potenza pompa acqua	Water pump power	kW	2,2
Grado di protezione	Protection rating	IP	55
Alimentazione	Power supply	A / Volts / Hz	su richiesta / on request
Alzo	Pitching	°	- 20° +45°
Distanza max del getto	Max throw distance	m	40 - 50
Rumorosità	Noise level	Lwa	< 93
Peso a secco	Dry weight	Kg	527

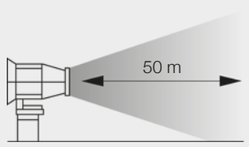

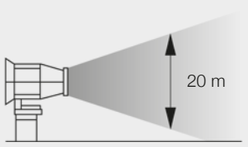

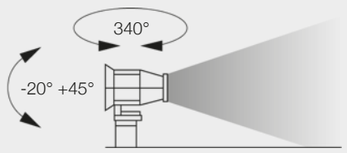

Dimensioni
Dimensions

L x H x W (mm)
1880 x 1960 x 1600

Consumo acqua con ugelli da 10 - 15 GPH
Water consumption with 10 - 15 GPH nozzles

BAR	12
L./min.	30
L./max.	75

HEAVY DUTY

WLP **700 Pole**

Caratteristiche

- Adatto per lavori in condizioni estreme
- Basamento in ferro zincato per un facile posizionamento
- Alta efficienza
- Pompa acqua multistadio in acciaio inox
- Portata acqua variabile
- Angolo di rotazione liberamente impostabile
- Gestione tempi pausa lavoro
- Filtro acqua in acciaio inox
- Ugelli in acciaio inox
- Pronto per gestione con software centralizzato

Features

- Suitable for working in extreme conditions
- Base in galvanized iron for easy positioning
- High efficiency
- Water pump multistage stainless steel
- Variable water flow rate
- Angle of rotation can be set freely
- Time break labor management
- Water filter stainless steel
- Stainless steel nozzles
- Ready for centralized management software

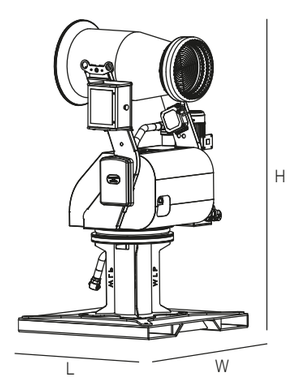

Dati Tecnici	Technical Data		WLP 700 Pole
Potenza installata	Installed power	kW	16
Potenza ventilatore	Fan power	kW	11
Potenza pompa acqua	Water pump power	kW	4
Grado di protezione	Protection rating	IP	55
Alimentazione	Power supply	A / Volts / Hz	su richiesta / on request
Alzo	Pitching	°	- 20° +45°
Distanza max del getto	Max throw distance	m	60 - 70
Rumorosità	Noise level	Lwa	< 93
Peso a secco	Dry weight	Kg	869

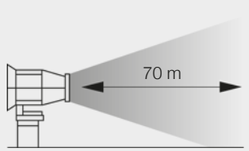

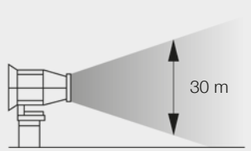

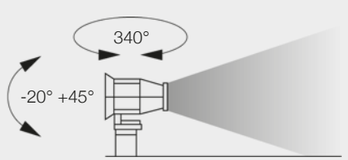

Dimensioni
Dimensions

L x H x W (mm)
1400 x 2340 x 1310

Consumo acqua con ugelli da 5 - 10 - 15 GPH
Water consumption with 5 - 10 - 15 GPH nozzles

BAR	12
L./min.	21
L./max.	125

HEAVY DUTY

WLP **700 Trailer**

Caratteristiche

- Adatto per lavori in condizioni estreme
- Macchina su carrello con ruote di ampia sezione per facile spostamento su terreni accidentati
- Alta efficienza
- Pompa acqua multistadio in acciaio inox
- Portata acqua variabile
- Angolo di rotazione liberamente impostabile
- Gestione tempi pausa lavoro
- Filtro acqua in acciaio inox
- Ugelli in acciaio inox
- Pronto per gestione con software centralizzato

Features

- Suitable for working in extreme conditions
- Machine on cart with large wheels section for easy movement on rough terrain
- High efficiency
- Water pump multistage stainless steel
- Variable water flow rate
- Angle of rotation can be set freely
- Time break labor management
- Water filter stainless steel
- Stainless steel nozzles
- Ready for centralized management software

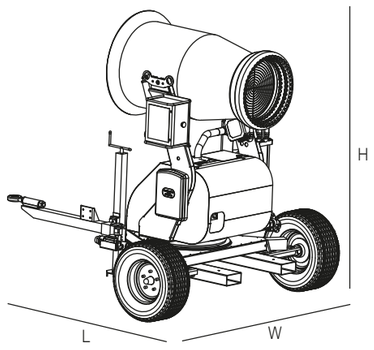

Dati Tecnici	Technical Data		WLP 700 Trailer
Potenza installata	Installed power	kW	16
Potenza ventilatore	Fan power	kW	11
Potenza pompa acqua	Water pump power	kW	4
Grado di protezione	Protection rating	IP	55
Alimentazione	Power supply	A / Volts / Hz	su richiesta / on request
Alzo	Pitching	°	- 20° +45°
Distanza max del getto	Max throw distance	m	60 - 70
Rumorosità	Noise level	Lwa	< 93
Peso a secco	Dry weight	Kg	670

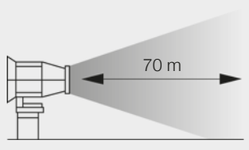

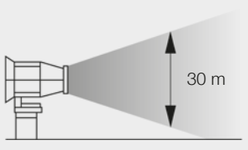

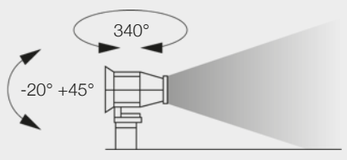

Dimensioni
Dimensions

L x H x W (mm)
1880 x 2030 x 1600

Consumo acqua con ugelli da 10 - 15 GPH
Water consumption with 10 - 15 GPH nozzles

BAR	12
L./min.	21
L./max.	125

HEAVY DUTY

WLP **718 Pole**

Caratteristiche

- Adatto per lavori in condizioni estreme
- Basamento in ferro zincato per un facile posizionamento
- Alta efficienza
- Pompa acqua multistadio in acciaio inox
- Portata acqua variabile
- Angolo di rotazione liberamente impostabile
- Gestione tempi pausa lavoro
- Filtro acqua in acciaio inox
- Ugelli in acciaio inox
- Pronto per gestione con software centralizzato

Features

- Suitable for working in extreme conditions
- Base in galvanized iron for easy positioning
- High efficiency
- Water pump multistage stainless steel
- Variable water flow rate
- Angle of rotation can be set freely
- Time break labor management
- Water filter stainless steel
- Stainless steel nozzles
- Ready for centralized management software

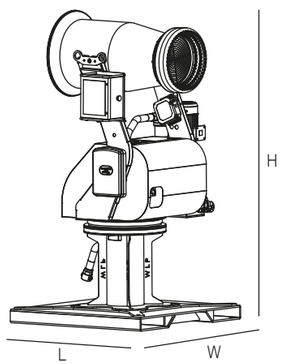

Dati Tecnici	Technical Data		WLP 718 Pole
Potenza installata	Installed power	kW	23,5
Potenza ventilatore	Fan power	kW	18,5
Potenza pompa acqua	Water pump power	kW	4
Grado di protezione	Protection rating	IP	55
Alimentazione	Power supply	A / Volts / Hz	su richiesta / on request
Alzo	Pitching	°	- 20° +45°
Distanza max del getto	Max throw distance	m	80 - 90
Rumorosità	Noise level	Lwa	< 93
Peso a secco	Dry weight	Kg	881

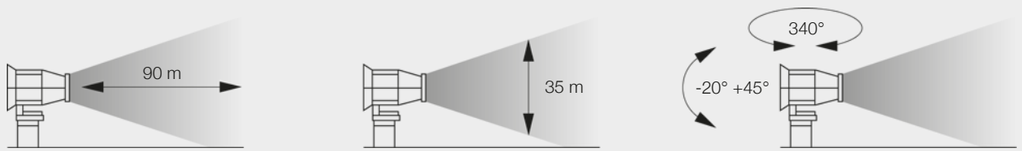

Dimensioni
Dimensions

L x H x W (mm)
1400 x 2340 x 1310

Consumo acqua con ugelli da 5 - 10 - 15 GPH
Water consumption with 5 - 10 - 15 GPH nozzles

BAR	12
L./min.	21
L./max.	125

HEAVY DUTY

WLP **718 Trailer**

Caratteristiche

- Adatto per lavori in condizioni estreme
- Macchina su carrello con ruote di ampia sezione per facile spostamento su terreni accidentati
- Alta efficienza
- Pompa acqua multistadio in acciaio inox
- Portata acqua variabile
- Angolo di rotazione liberamente impostabile
- Gestione tempi pausa lavoro
- Filtro acqua in acciaio inox
- Ugelli in acciaio inox
- Pronto per gestione con software centralizzato

Features

- Suitable for working in extreme conditions
- Machine on cart with large wheels section for easy movement on rough terrain
- High efficiency
- Water pump multistage stainless steel
- Variable water flow rate
- Angle of rotation can be set freely
- Time break labor management
- Water filter stainless steel
- Stainless steel nozzles
- Ready for centralized management software

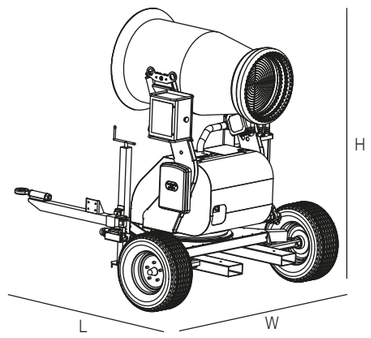

Dati Tecnici	Technical Data		WLP 718 Trailer
Potenza installata	Installed power	kW	23,5
Potenza ventilatore	Fan power	kW	18,5
Potenza pompa acqua	Water pump power	kW	4
Grado di protezione	Protection rating	IP	55
Alimentazione	Power supply	A / Volts / Hz	su richiesta / on request
Alzo	Pitching	°	- 20°+45°
Distanza max del getto	Max throw distance	m	80 - 90
Rumorosità	Noise level	Lwa	< 93
Peso a secco	Dry weight	Kg	683

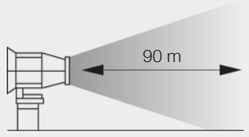

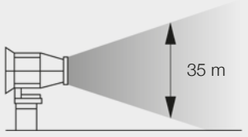

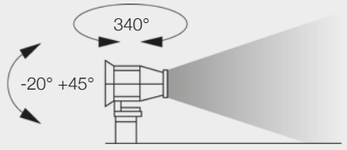

Dimensioni
Dimensions

L x H x W (mm)
1800 x 2030 x 1600

Consumo acqua con ugelli da 5 - 10 - 15 GPH
Water consumption with 5 - 10 - 15 GPH nozzles

BAR	12
L./min.	21
L./max.	125

HEAVY DUTY

WLP **800 Pole**

Caratteristiche

- Adatto per lavori in condizioni estreme
- Basamento in ferro zincato per un facile posizionamento
- Alta efficienza
- Pompa acqua multistadio in acciaio inox
- Portata acqua variabile
- Angolo di rotazione liberamente impostabile
- Gestione tempi pausa lavoro
- Filtro acqua in acciaio inox
- Ugelli in acciaio inox
- Pronto per gestione con software centralizzato

Features

- Suitable for working in extreme conditions
- Base in galvanized iron for easy positioning
- High efficiency
- Water pump multistage stainless steel
- Variable water flow rate
- Angle of rotation can be set freely
- Time break labor management
- Water filter stainless steel
- Stainless steel nozzles
- Ready for centralized management software

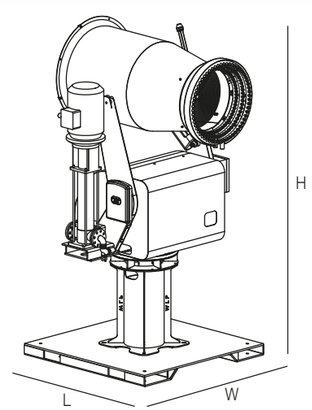

Dati Tecnici	Technical Data		WLP 800 Pole
Potenza installata	Installed power	kW	44
Potenza ventilatore	Fan power	kW	30
Potenza pompa acqua	Water pump power	kW	11
Grado di protezione	Protection rating	IP	55
Alimentazione	Power supply	A / Volts / Hz	su richiesta / on request
Alzo	Pitching	°	-20° +45°
Distanza max del getto	Max throw distance	m	100 - 110
Rumorosità	Noise level	Lwa	< 93
Peso a secco	Dry weight	Kg	1350

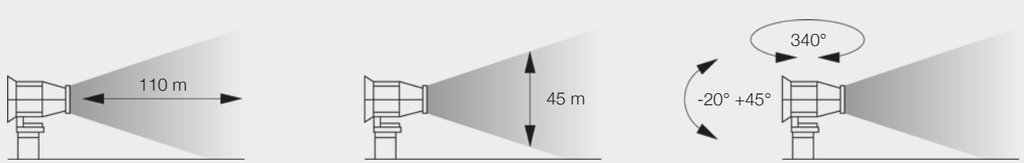

Dimensioni
Dimensions

L x H x W (mm)
1610 x 2980 x 1710

Consumo acqua con ugelli da 10 - 15 - 20 GPH
Water consumption with 10 - 15 - 20 GPH nozzles

BAR	12
L./min.	24
L./max.	152

HEAVY DUTY

WLP **1200**

Caratteristiche

- Adatto per lavori in condizioni estreme
- Macchina installabile su torre di sostesgno
- Alta efficienza
- Pompa acqua multistadio in acciaio inox
- Portata acqua variabile
- Angolo di rotazione liberamente impostabile
- Gestione tempi pausa lavoro
- Filtro acqua in acciaio inox
- Ugelli in acciaio inox
- Pronto per gestione con software centralizzato

Features

- Suitable for working in extreme conditions
- Machine installed on support tower
- High efficiency
- Water pump multistage stainless steel
- Variable water flow rate
- Angle of rotation can be set freely
- Time break labor management
- Water filter stainless steel
- Stainless steel nozzles
- Ready for centralized management software

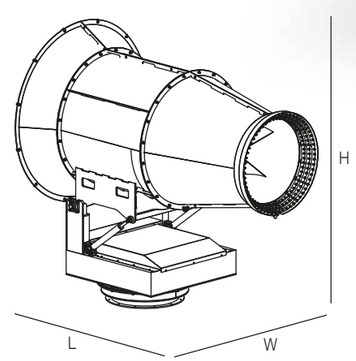

Dati Tecnici	Technical Data		WLP 1200
Potenza installata	Installed power	kW	110
Potenza ventilatore	Fan power	kW	90
Potenza pompa acqua	Water pump power	kW	11
Grado di protezione	Protection rating	IP	55
Alimentazione	Power supply	A / Volts / Hz	su richiesta / on request
Alzo	Pitching	°	-20° +45°
Distanza max del getto	Max throw distance	m	150
Rumorosità	Noise level	Lwa	< 93
Peso a secco	Dry weight	Kg	2780

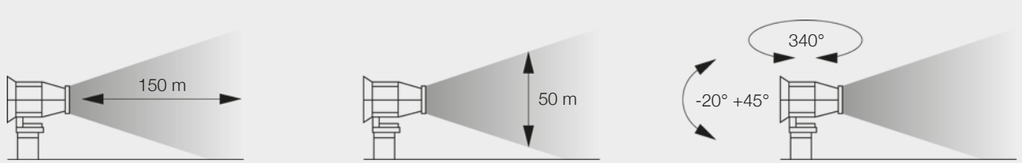

Dimensioni
Dimensions

L x H x W (mm)
2120 x 2600 x 3240

Consumo acqua
Water consumption

I dati sulle portate verranno personalizzati in base alle specifiche esigenze di progetto.

The flow-rate data are customized according to the specific project requirements.

HEAVY DUTY

SPECIAL DUTY

SPECIAL DUTY

Linea SPECIAL DUTY

WLP realizza macchine ottimizzate secondo le richieste del cliente. Non ci sono limiti. Le macchine possono essere installate su bracci idraulici, attraverso apposito supporto montate su colonne o pareti. Possono esserci configurazioni completamente autonome con generatore e botte a bordo.

SPECIAL DUTY Line

WLP manufactures machinery that is optimised for our customers' requirements, so the sky is the limit! Our machines can also be installed on hydraulic arms through special supports mounted on columns or walls. Plus, the mounted generator and cannon barrel can be configured in complete autonomy.

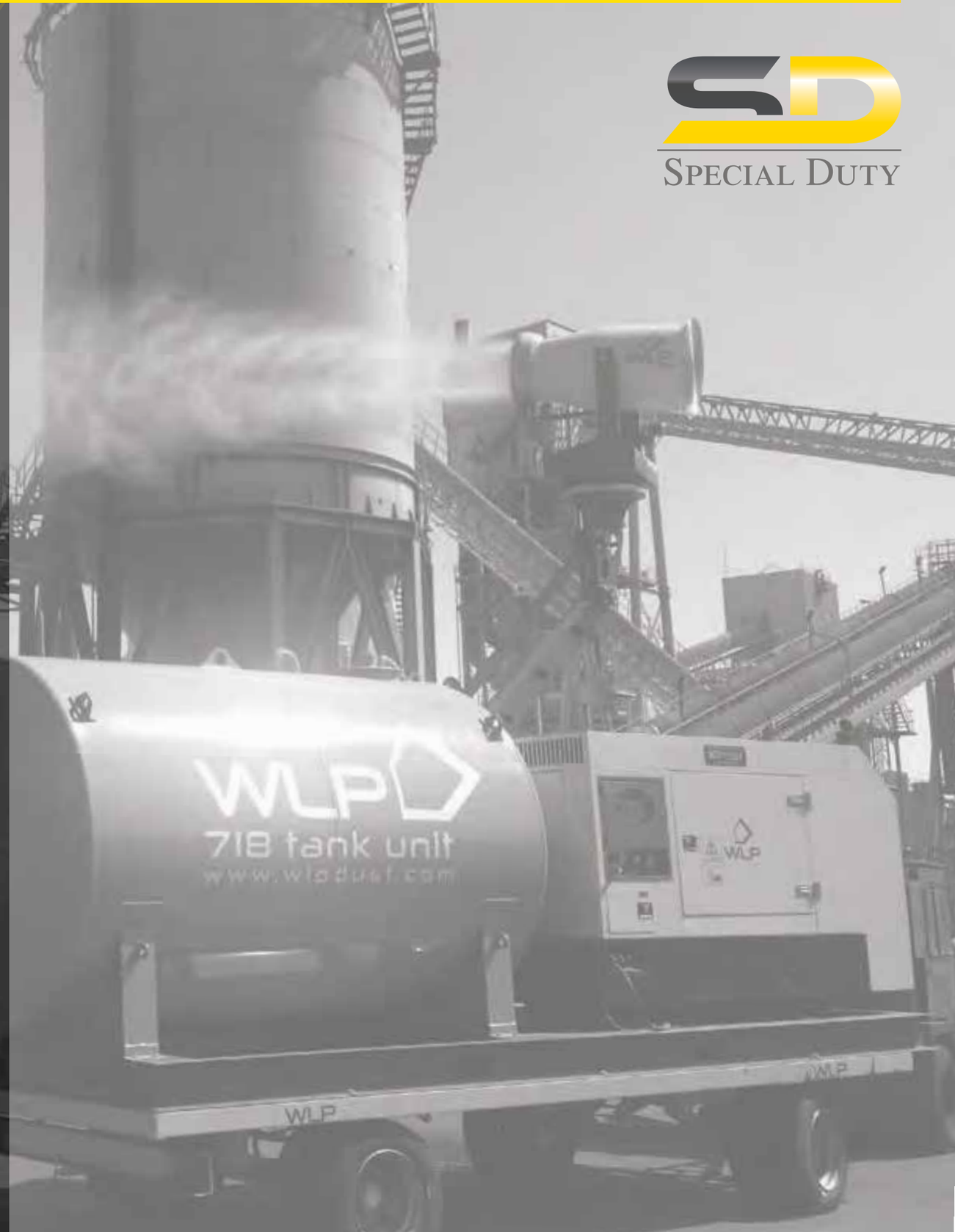

SPECIAL DUTY

SPECIAL DUTY

SOFTWARE

Software di gestione

Software di gestione ed impianti.
Come un abito sartoriale WLP realizza impianti completi dove i cannoni diventano parte di un sistema completo di linee idrauliche, elettriche, stazioni di pompaggio, stazioni meteorologiche e sensori di campo.
Il software AIR VISUAL controlla e supervisiona tutto il sistema, dando la possibilità di utilizzare da postazioni centralizzate tutti i cannoni e tutti i dispositivi.

Operating software

Management and system software.
Just like a tailor-made suit, WLP produces all-inclusive systems where the cannons become part of a complete system composed of hydraulic and electric lines, pumping stations, weather stations and field sensors.
Then the AIR VISUAL software controls and monitors the whole system, giving the option of operating all the cannons and devices from centralized stations.

www.wlpdust.com

© 2020_www.imagination.it

I dati sono indicativi e non vincolanti. WLP Systems si riserva il diritto di apportare modifiche in qualsiasi momento e senza preavviso.
The data are indicative and not binding. WLP Systems reserves the right to modify them at any time without prior notice.

Official Dealer

WLP Systems S.r.l.
38050 Castelnuovo
Trento · Italy · Via Broletti, 18

T +39.0461.751055
F +39.0461.756903

info@wlpdust.com
www.wlpdust.com